mediclinics

Código: AI0040CS

Descripción general
· Repisa de baño, de acero inox AISI 304, acabado satinado, para adosar en pared.
· Adecuada para el sector hostelero, como equipamiento de baño de las habitaciones de hotel.
· Modelo apto para colectividades.
· Sin componentes desmontables.

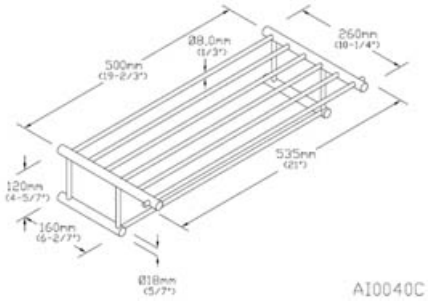

Dim.: ±4%

Componentes y Materiales
· Repisa, compuesta por 6 barras, de acero inox AISI 304, acabado satinado, sin juntas, tubo cuadrado de 8 mm ancho.
· Barra, de acero inox AISI 304, acabado satinado, sin juntas, tubo cuadrado de 8 mm ancho.
· Brazo y embellecedor, 2 u, de acero inox AISI 304, de 0,8 mm espesor, acabado satinado Construcción totalmente soldada.
· Pletina de anclaje, 2 u, de acero inox AISI 304, acabado satinado, de 1,6 mm espesor. Se adosa en pared mediante 4 tornillos.

Características Técnicas

Dimensiones máx -	120 x 535 x 260 mm
Distancia a pared -	260 mm

Funcionamiento

Certificados y Homologaciones
ISO 9001:2008.

Mediclinics, S.A., se reserva el derecho a efectuar cambios y/o modificaciones en los productos y sus especificaciones sin previo aviso.

mediclinics S.A