mediclinics	**ACCESORIOS DE BAÑO**

Repisa de baño inox AISI 304 brillante

Código: AI0140C

Descripción general
Repisa de baño, de acero inox AISI 304, acabado brillante, para adosar en pared.
· Adecuada para el sector hostelero, como equipamiento de baño de las habitaciones de hotel.
· Modelo apto para colectividades.
· Sin componentes desmontables.

Componentes y Materiales
· Repisa, de acero inox AISI 304, de 0,8 mm espesor, acabado brillante. Cantos redondeados.
· Brazo con embellecedor, 2 u, de acero inox AISI 304, de 0,8 mm espesor, acabado satinado. Construcción totalmente soldada.
· Se adosa en pared mediante 2 tornillos

Características Técnicas

Dimensiones -	24x 340 x 100 mm
Distancia a pared -	100 mm

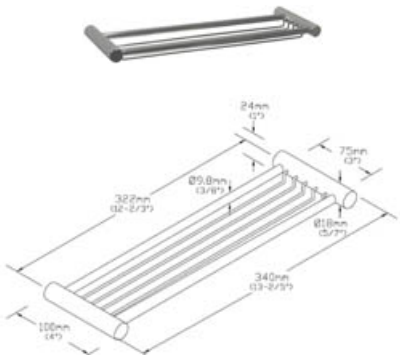

Dim.: ±4%

Funcionamiento
Sin instrucciones de uso específicas.

Certificados y Homologaciones
ISO 9001:2008.

Mediclinics, S.A., se reserva el derecho a efectuar cambios y/o modificaciones en los productos y sus especificaciones sin previo aviso.

mediclinics S.A