BGA0820CS

mediclinics

Revisão 02/2018

BARRA COM PÉ DE APOIO REBATÍVEL NA VERTICAL

AÇO INOXIDÁVEL AISI 304

DESCRIÇÃO

Barra com pé de apoio rebatível na vertical, com porta-rolos, em aço inoxidável AISI 304, acabamento escovado. Adequada para casas de banho específicas para pessoas portadoras de deficiências físicas, de idade avançada ou com mobilidade reduzida. Indicada para recintos sem barreiras arquitectónicas de acessibilidade. Modelo apto para casas de banho colectivas. Elevada durabilidade, resistência à oxidação e fácil limpeza.

MATERIAIS E COMPONENTES

Barra e pé de apoio em aço inoxidável AISI 304, acabamento escovado, 1,5 mm de espessura e Ø 32 mm. Este equipamento inclui também gancho porta-rolos e sistema de fixação na vertical que impede a queda acidental da barra. Placa de fixação à parede construída em aço inoxidável AISI 304, acabamento escovado. Inclui 6 furos de Ø 6,5 mm para fixação na parede.

CARACTERÍSTICAS FUNCIONAIS

A barra muda de posição vertical para horizontal e vice-versa, de forma manual. Quando na vertical deve-se elevar ligeiramente a barra, de forma a libertar o sistema de segurança. Quando na horizontal, elevar a barra até que o sistema de segurança actue e fixe a mesma.

CERTIFICADOS E HOMOLOGAÇÕES

ISO 9001:2008

ESPECIFICAÇÕES TÉCNICAS

FORÇA MÁXIMA SUPORTADA (*)	1500 N
DIMENSÕES	750x100x821 mm
PESO MÁXIMO SUPORTADO (*)	150 Kg

(*) A força que a barra suporta dependerá do tipo de parede e das fixações utilizadas. Parafusos não incluídos. Recomenda-se a aplicação de parafusos em aço inoxidável.

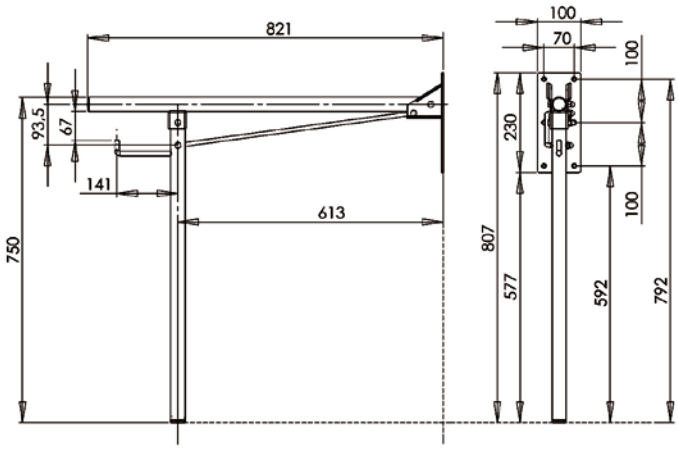

A Mediclinics S.A. reserva-se ao direito de efectuar alterações na presente ficha técnica e/ou no produto sem necessidade de comunicação prévia. © Mediclinics S.A.

LASER build

Rua Coronel Carlos Moreira 825
4470-580 Moreira, Maia

Tel.: (+351) 229 480 271
Fax: (+351) 229 480 272

E-mail: info@laserbuild.pt
Website: www.laserbuild.pt

A construir consigo desde 1997