SANITARIOS ACERO INOX

Urinarios	Entrada de agua horizontal y salida vertical

SNU104C - Acabado brillante
SNU104CS – Acabado satinado

Descripción general

- Urinario de cubeta redonda, con entrada de agua horizontal, para montaje en pared, fabricado en acero inoxidable AISI 304, de 1,5 mm de espesor con y salida de agua vertical oculta.
- Su diseño atractivo y a la vez robusto le confiere una alta versatilidad, facilitando su integración en cualquier entorno.
- Fácil de limpiar gracias a sus líneas contorneadas y suaves.
- Se suministra con una boquilla de limpieza con rosca M3/8", de acero inoxidable, para conectar el urinario directamente a la entrada de agua horizontal de la pared.
- Una puerta de servicio, de acero inoxidable y situada en la parte delantera del urinario, permite acceder a la salida de agua de Ø50 mm.
- La descarga de agua puede realizarse a través de una cisterna empotrada o directamente a través de una válvula de descarga (ninguna de ellas incluida).
- Los tornillos de fijación y las mangueras flexibles no están incluidos.

Componentes y materiales

- **SNU104C:** acero inoxidable AISI 304, acabado brillante.
- **SNU104CS:** acero inoxidable AISI 304, acabado satinado.
- **CUERPO:** fabricado en acero inoxidable AISI 304 de 1,5 mm de espesor, presenta un exterior contorneado para facilitar su limpieza.
- **CUBETA:** fabricado en acero inoxidable AISI 304 de 1,5 mm de espesor y Ø 280 mm. Cuenta también con un interior contorneado para facilitar su limpieza.
- **BOQUILLA DE LIMPIEZA:** para limpiar el urinario. Está fabricada en acero inoxidable AISI 304 y tiene una rosca de M3/8" para conectar con la tubería de entrada del agua.

Especificaciones técnicas

Dimensiones	*365 W x325 D x 660 H mm*
Espesor acero inox.	*1.5 mm*
Entrada agua	*Horizontal M 3/8"*
Salida agua	*Vertical Ø50 mm*
Peso neto	*6.2 Kg*

Dimensiones

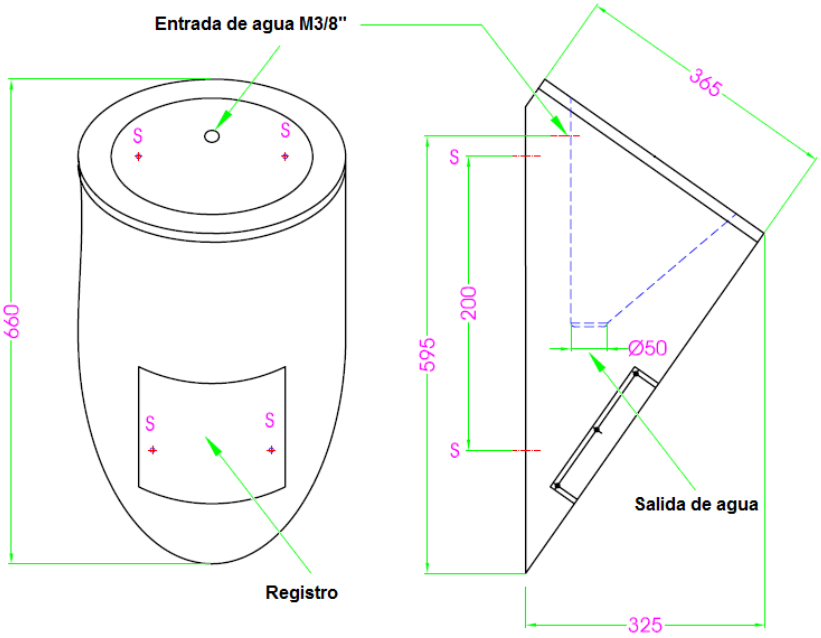

Dimensiones ±4%

MONTAJE

Fijar el urinario en la pared utilizando tornillos de acero inoxidable (no suministrados) a través de los orificios correspondientes (puntos indicados por un "S" en la figura superior).

Mediclinics, S.A., se reserva el derecho a efectuar los cambios y/o modificaciones en los productos y especificaciones sin previo aviso.

© mediclinics S.A