B44CBD03

Revisão 08/2017

PONTE GIULIO®
creating solutions

SANITA INFANTIL

CERÂMICA VITRIFICADA

DESCRIÇÃO

Sanita infantil para instalar no pavimento. Adequado para casas de banho específicas para crianças. Modelo também com aptidão para casas de banho colectivas. Elevada durabilidade e fácil limpeza.

MATERIAIS E COMPONENTES

Ceramica vitrificada.

CORES DISPONÍVEIS

W1

ESPECIFICAÇÕES TÉCNICAS

DIMENSÕES	295x295x400 mm
PESO	11,2 Kg

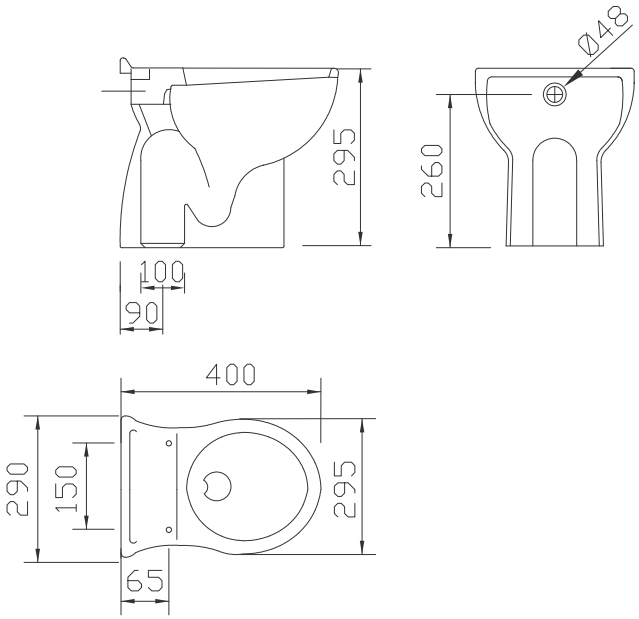

A Ponte Giulio S.p.A reserva-se ao direito de efectuar alterações na presente ficha técnica e/ou no produto sem necessidade de comunicação prévia. © Ponte Giulio S.p.A

LASER build

Rua Coronel Carlos Moreira 825
4470-580 Moreira, Maia

Tel.: (+351) 229 480 271
Fax: (+351) 229 480 272

E-mail: info@laserbuild.pt
Website: www.laserbuild.pt

A construir consigo desde 1997