B-529

Revisão 07/2017

BOBRICK

PAPELEIRA DE ENCASTRAR

AÇO INOXIDÁVEL AISI 304

ESPECIFICAÇÕES

A Papeleira circular de embutir em bancadas é em aço inoxidável do tipo AISI300 com diâmetro interior de 135 mm, bordas arredondadas e acabamento brilhante polido nas superfícies expostas. A abertura da papeleira tem acesso ao depósito de lixo (não fornecido) que fica em baixo da bancada.

MATERIAIS

Papeleira Circular em Tubo – Fabricado em aço inoxidável 18-8S tipo AISI 304, espessura 0.8 mm. As superfícies expostas têm acabamento brilhante polido.

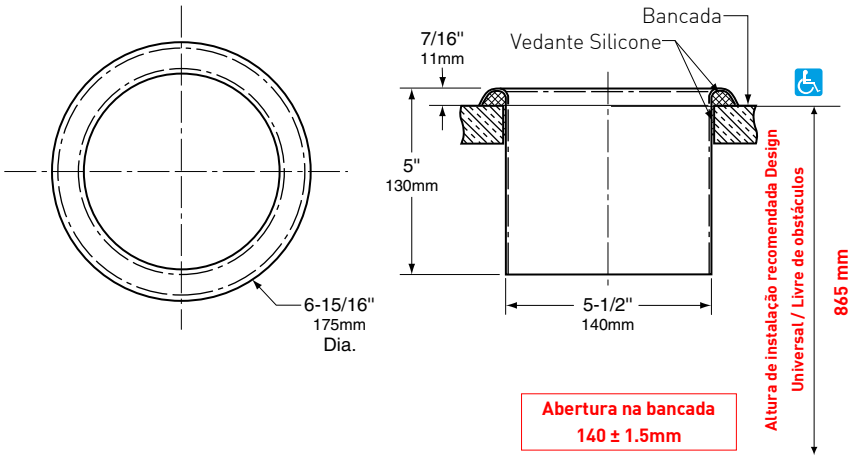

A Bobrick reserva-se ao direito de efectuar alterações na presente ficha técnica e/ou no produto sem necessidade de comunicação prévia. © BOBRICK

LASER build

Rua Coronel Carlos Moreira 825
4470-580 Moreira, Maia

Tel.: (+351) 229 480 271
Fax: (+351) 229 480 272

E-mail: info@laserbuild.pt
Website: www.laserbuild.pt

A construir consigo desde 1997