B-2890

Revisão 07/2026

BOBRICK

Porta Rolos Jumbo

Superfície de Parede

Descrição técnica | Texto de especificação

Dispensador de papel higiénico para **1 rolo jumbo**, para **montagem à parede (sobrepor)** ou em **divisória de sanita**, fabricado em **aço inoxidável tipo 304**, com **placa de montagem em chapa de 1,6 mm**, **porta em chapa de 0,8 mm** com acabamento **escovado** e **eixo interior fixo em aço inoxidável de 0,9 mm**. A porta integra **fechadura com chave**, compatível com outros acessórios da gama do fabricante, e **ranhura frontal de visualização** para controlo do nível de papel. O eixo é adequado para **1 rolo de papel higiénico até Ø255 mm**, com **mandril Ø38 mm**, sendo convertível para rolos com **mandril Ø76 mm** e também para **mandril Ø55 mm** mediante aplicação dos **anéis de borracha fornecidos**. A porta desbloqueia com a chave e abre em movimento basculante para baixo, permitindo o reabastecimento rápido do rolo. As dimensões aproximadas do conjunto são **271 × 270 × 115 mm**. A instalação deve ser efetuada com parafusos para chapa ou sistema de fixação adequado ao tipo de suporte, não incluídos no fornecimento, recomendando o fabricante que a aresta traseira da unidade fique a **510 mm da parede posterior**. Em paredes de gesso cartonado deve prever-se **reforço oculto**; em divisórias ocas metálicas deverá existir **substrato resistente** para receção das fixações; e em instalações costas com costas devem prever-se **casquilhos roscados e parafusos passantes** para toda a espessura da divisória. O fabricante indica ainda altura recomendada de montagem para acessibilidade de **750 mm ao pavimento**, sendo a abertura inferior considerada a parte operável do dispensador.

Especificações Técnicas	
Dimensões máx.	*271 x 270 x 115 mm*
Capacidade	Rolo Ø225 mm
Visor Quantidade	Sim
Fecho	Frontal
Acabamento bica	Escovado

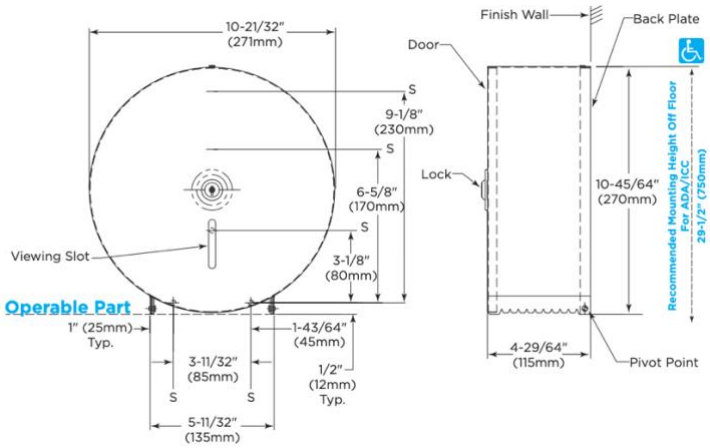

Dimensões +/- 4%

Outras informações consultar ***ficha técnica do fabricante***

Outros produtos BOBRICK recomendados

B-823

B-4112

B2013

B-306

LASER build

Rua Coronel Carlos Moreira 825
4470-580 Moreira, Maia

Tel.: (+351) 229 480 271
Fax: (+351) 229 480 272

E-mail: info@laserbuild.pt
Website: www.laserbuild.pt

A construir consigo desde 1997